Scheda n. 44

MIGLIORAMENTO SISMICO PER LA RISTRUTTURAZIONE DI UN FABBRICATO ABITATIVO

Proprietà: C. F.

Anno 2007

Il progetto, redatto ai sensi del D.M. 09.01.1996 prevede l'inserimento di un solaio in latero cemento a completamento di una porzione di impalcato di piano in precedenza con doppio volume, senza aumentare i carichi sulle fondazioni per il ricorso a cordoli in c.a. di rinfianco, che con adeguati accorgimenti tecnici esplicano anche una funzione di consolidamento; inoltre viene previsto l'inserimento di alcuni telati a struttura mista in c.a. e acciaio a cerchiatura di nuove aperture realizzate nella muratura portante, per conferire al paramento murario una rigidezza nel proprio piano equivalente a quella antecedente alle aperture. E' poi previsto un intervento speciale per la sostituzione della porzione terminale di un pilastro in c.a. con un telaio in acciaio in grado di assorbirne lo stato di sollecitazione.

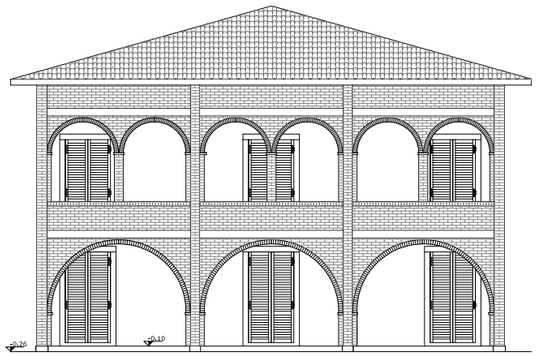

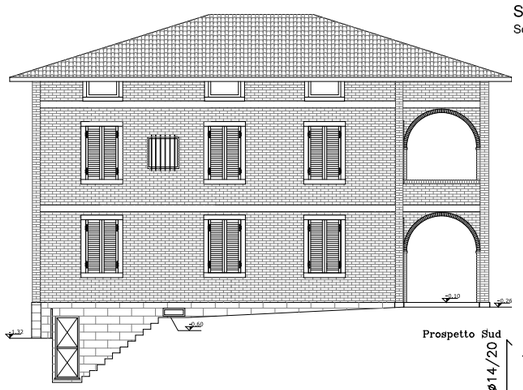

SEZIONE C-C
Scala 1:20

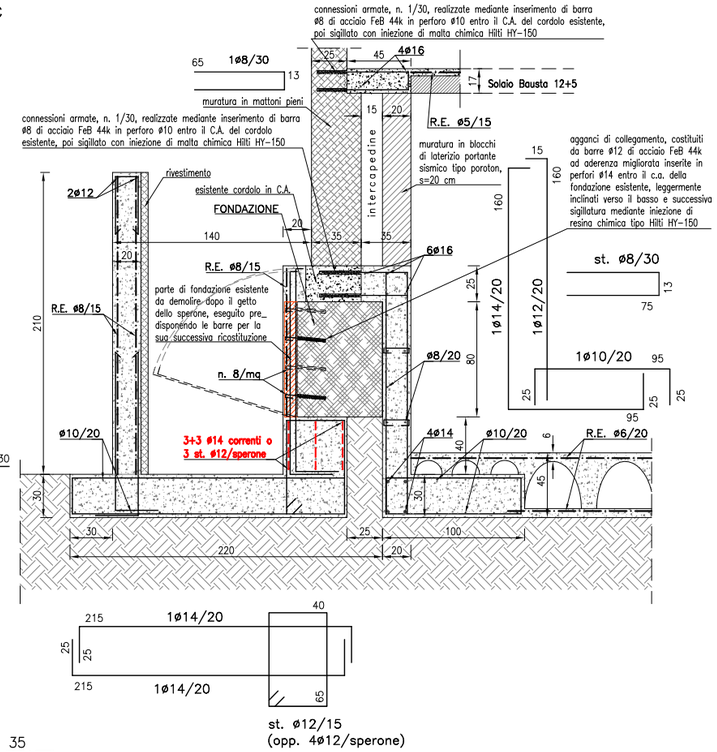

PARTICOLARE 6
SEZIONE - scala 1:10

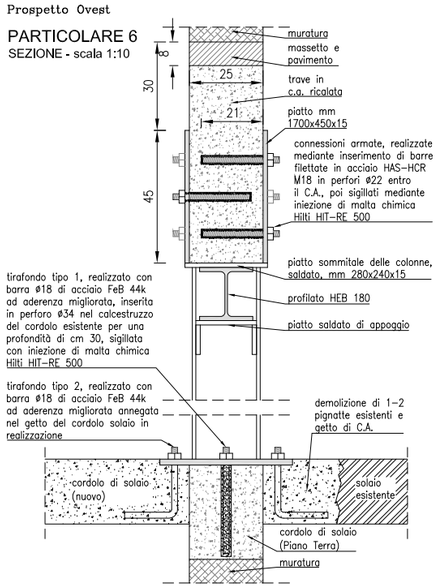

SEZIONE D-D
Scala 1:20

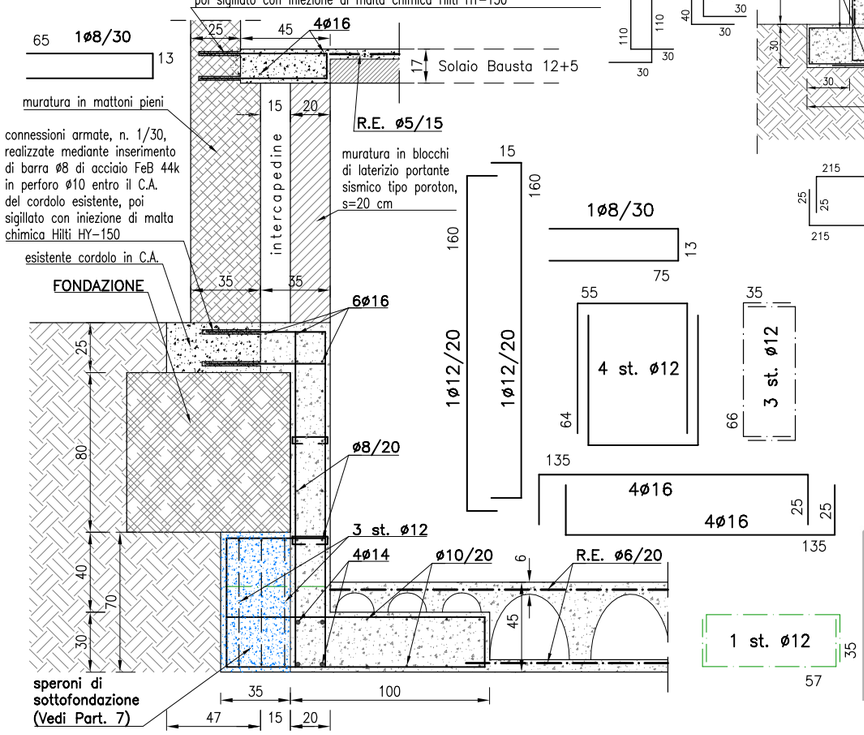

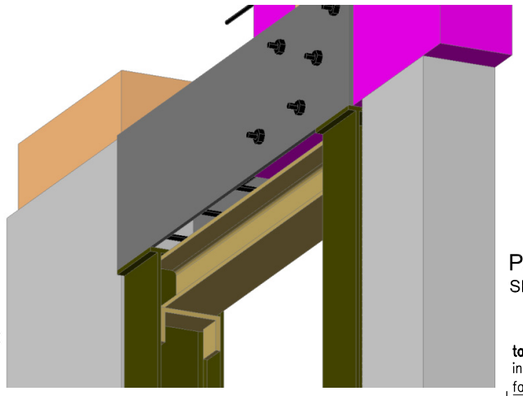

particolare 3D intervento su pilastro

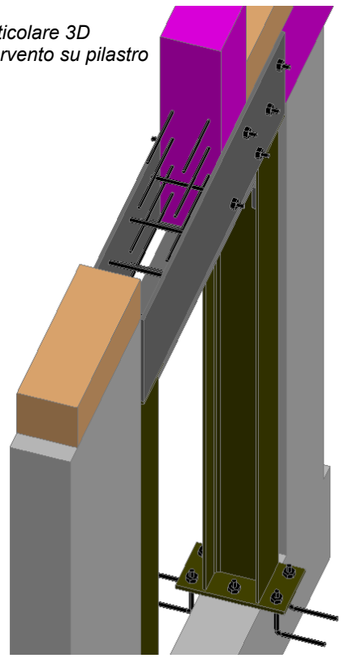

speroni di sottofondazione

particolari 3D, intervento su pilastro

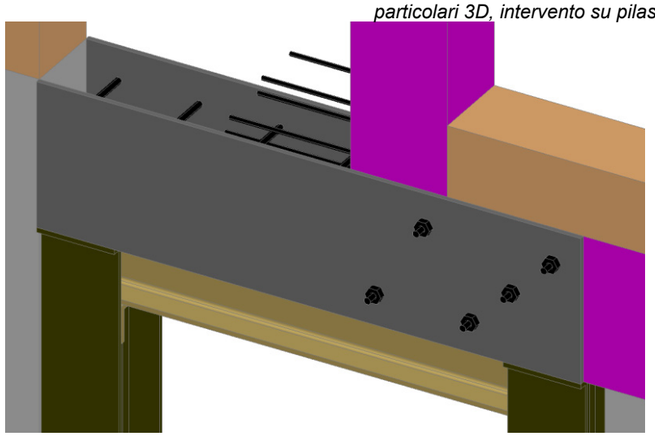
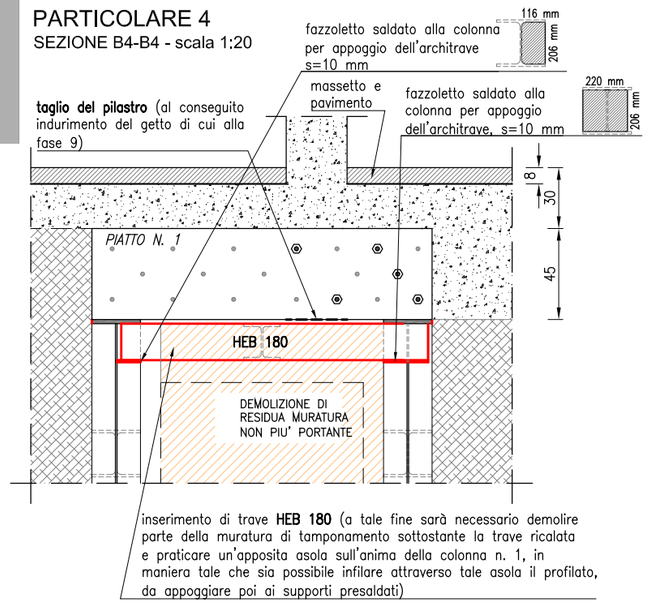
PARTICOLARE 4
SEZIONE B4-B4 - scala 1:20